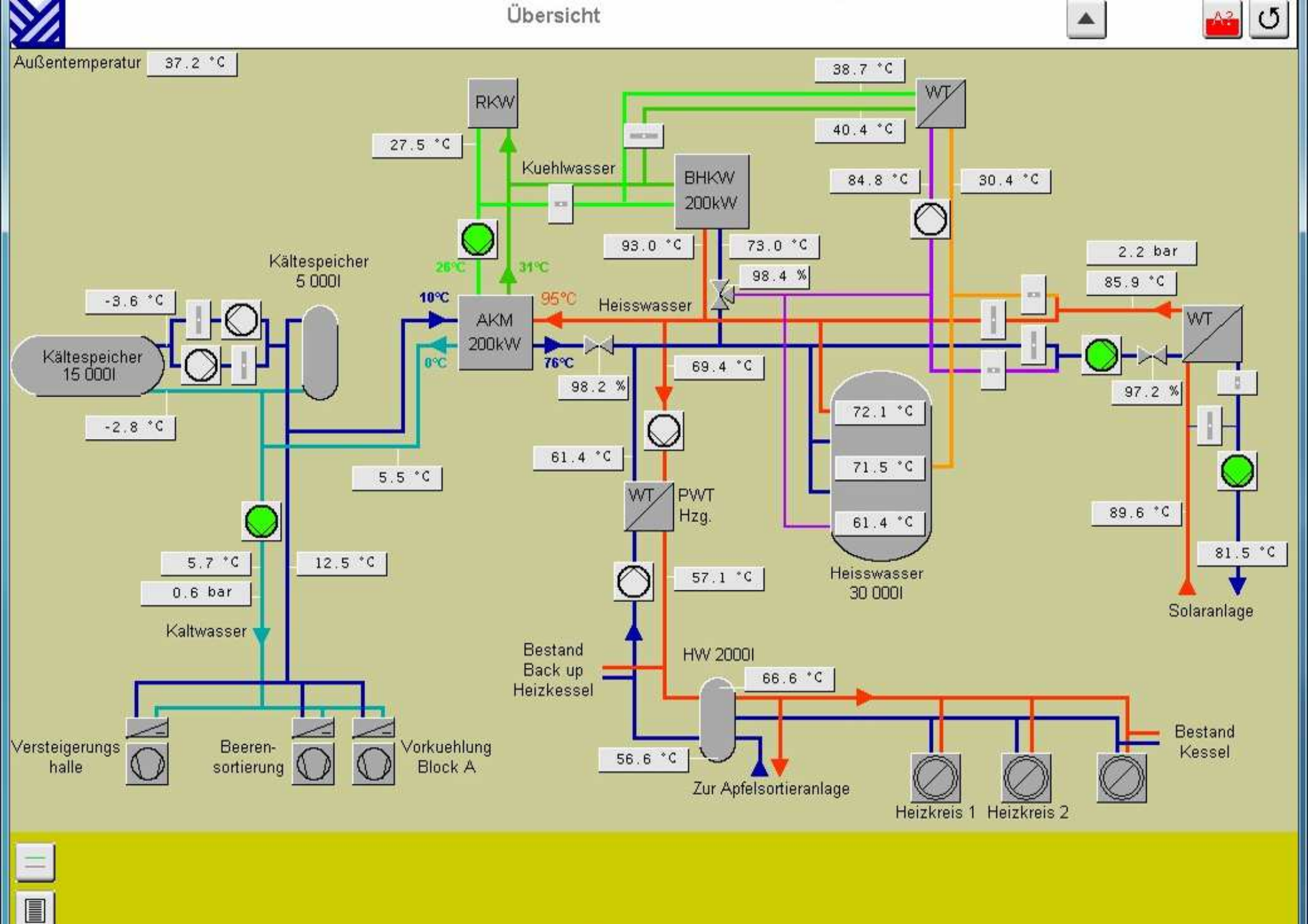
Übersicht
Außentemperatur
37.2 °C
RKW
27.5 °C
Kuehlwasser
BHKW
200kW
38.7 °C
WT
40.4 °C
84.8 °C
30.4 °C
93.0 °C
73.0 °C
98.4 %
2.2 bar
85.9 °C
Kältespeicher
5 000l
26°C
31°C
10°C
95°C
Heisswasser
AKM
200kW
0°C
76°C
-3.6 °C
Kältespeicher
15 000l
-2.8 °C
98.2 %
69.4 °C
97.2 %
72.1 °C
71.5 °C
61.4 °C
5.5 °C
61.4 °C
WT
PWT
Hzg.
89.6 °C
81.5 °C
5.7 °C
12.5 °C
0.6 bar
57.1 °C
Heisswasser
30 000l
Solaranlage
Kaltwasser
Bestand
Back up
Heizkessel
HW 2000l
66.6 °C
Bestand
Kessel
Versteigerungs
halle
Beeren-
sortierung
Vorkuehlung
Block A
56.6 °C
Zur Apfelsortieranlage
Heizkreis 1
Heizkreis 2